POTENZA TOTALE INSTALLATA TOTAL INSTALLED POWER PUISSANCE TOTALE INSTALEE POTENCIA TOTAL INSTALADA	GIRI AL MINUTO R.P.M. TOURS/MIN ROTACIONES/MIN	CAPACITA' ORARIA CAPACITY PER HOUR DEBIT HORAIRE CAPACIDAD HORARIA	PREVALENZA HEAD PRESSION EN HAUTEUR PREVALENCIA	ATTACCO MANDATA JOINT DELIVERY RACCORD ENVOI CONEXION ENVIO	DIMENSIONI STATORE STATOR DIMENSIONS DIMENSIONES STATOR MEDIDAS STATOR	PESO A VUOTO EMPTY WEIGHT POIDS A VIDE PESO EN VACIO	OPZIONALE OPTION OPTION OPCION
kW	r.p.m.	Tons/h	BAR	DN	ØxL (mm)	KG	-
9,2	200	35/40	2	120	210x530	~250	(*)
		15	5				

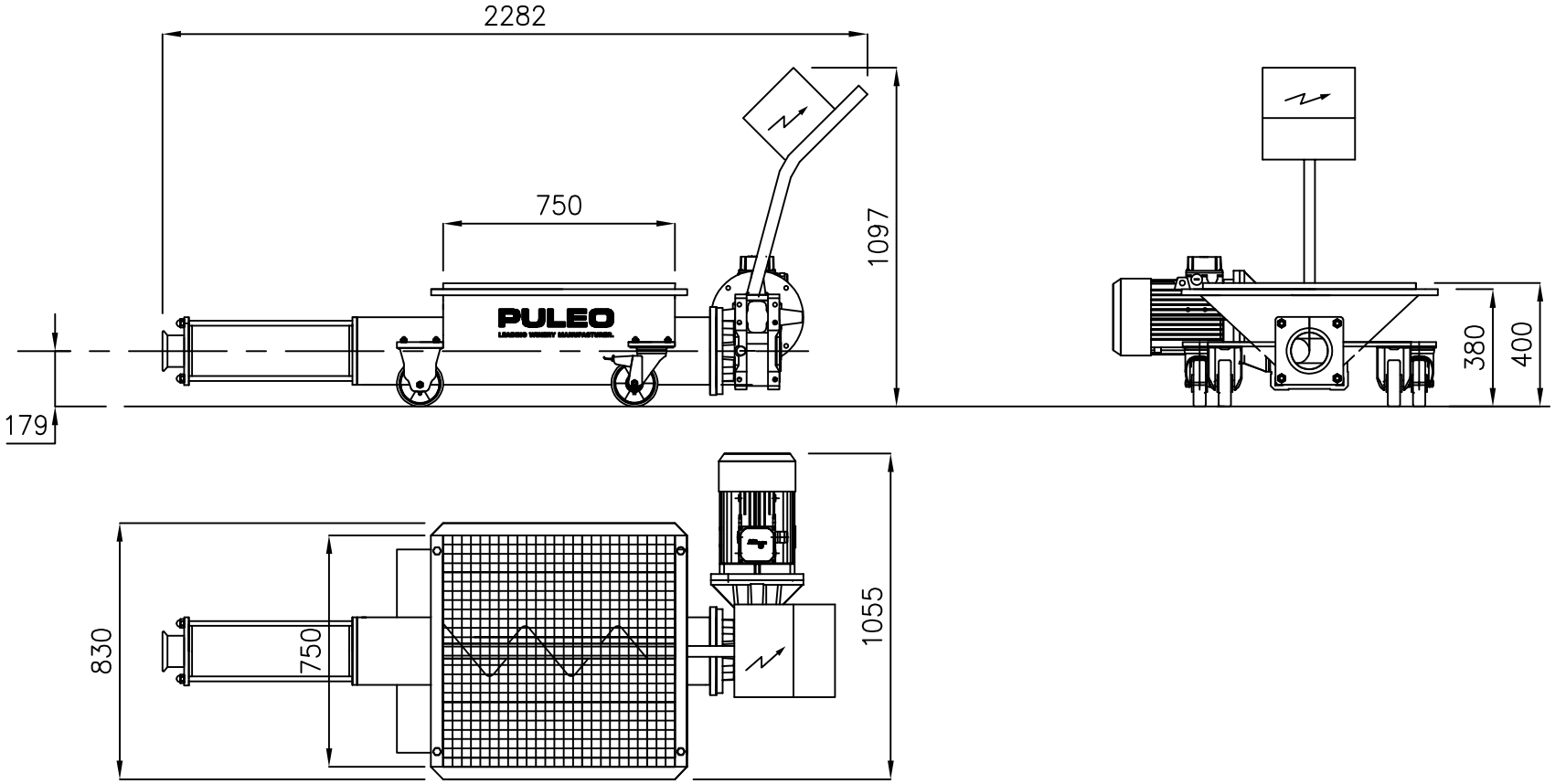

SIGNATURE	DATE	PULEO LEADING WINERY MANUFACTURER. MARSALA - ITALY	UNIT mm	SCALE 1:25	SHEET 1/1	SIZE
DRAW P.I. BERTOINO	08.04.16	Tel +39 0923 968284 - Fax +39 0923 968920 url: www.puleosrl.com [e]:commerciale@puleosrl.com	CODE: 2PMPPM1040	TITLE: DATASHEET POMPA MONO GIRI FISSI E CARRELLO MOD. "PM40"		A4
CHECKED DGEN		IN ORDER TO IMPROVE THE PRODUCTION, PULEO SRL RESERVES THE RIGHT TO INTRODUCE ANY CHANGES NECESSARY AT ANY TIME WITHOUT NOTICE.	CUSTOMER: -	STATUS: -		REV
APPROVED DGEN			MODEL:PM40	P: 17005	D:- S: 001	00
			DWG:PM40_17005-S001_r00_080416(GIRI_FISSI_CARRELLO)		KG:-	
			REPLACE THE: --			
			REPLACED BY: --		EXPIRED:	
			FILE:17005_PM40(GIRI-FISSI_CARRELLO).DWG			

AL FINE DI MIGLIORARE LA PRODUZIONE, LA PULEO SRL SI RISERVA IL DIRITTO DI INTRODURRE TUTTE LE MODIFICHE QUALORA NECESSARIE IN QUALSIASI OCCASIONE SENZA ALCUN OBBLIGO DI PREAVVISO.