POTENZA INSTALLATA INSTALLED POWER PUISSANCE INSTALLEE POTENCIA INSTALADA	GIRI AL MINUTO REVOLUTIONS PER MINUTE TOURS PAR MINUTE REVOLUCIONES POR MINUTO	DIAMETRO TUBAZIONE PIPES DIAMETER DIAMETRE DU TUBE DIAMETRO TUBO	LUNGH. TUBAZIONE CONSIGLIATA ADVISED PIPES LENGTH LONGUEUR DU TUYAU CONSEILLEE LONGITUD TUBO ACONSEJADA	PRODUZIONE DIRASPATRICE OUTPUT GRAPE-DESTALKER PRODUCTION DE L'EGRAPPOIR PRODUCCION DESPALILLADORA	PESO A VUOTO EMPTY WEIGHT POIDS A VIDE PESO EN VACIO
kW	RPM	DN	m	Ton/h	KG
11	2800	250	30/35	55/60	200
15	2800	250	45/50	130/150	220

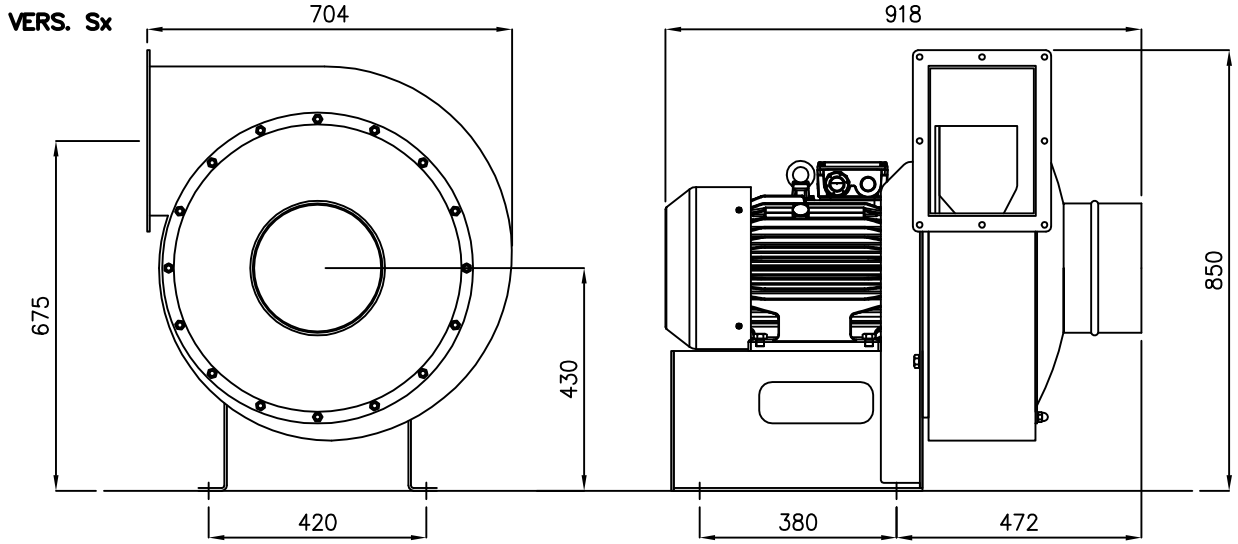

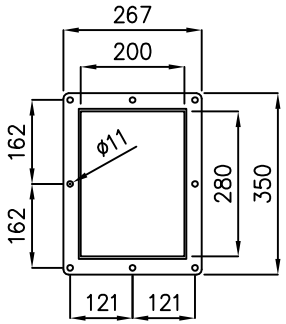

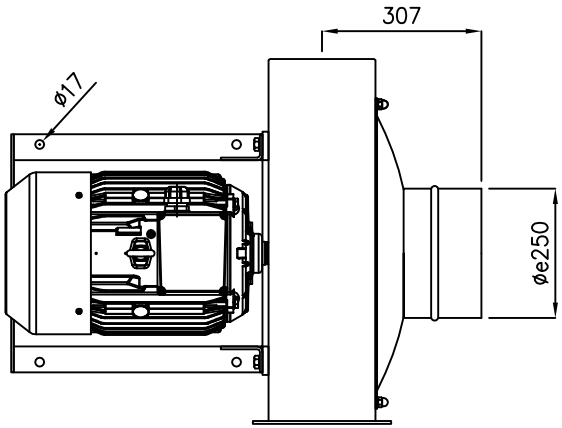

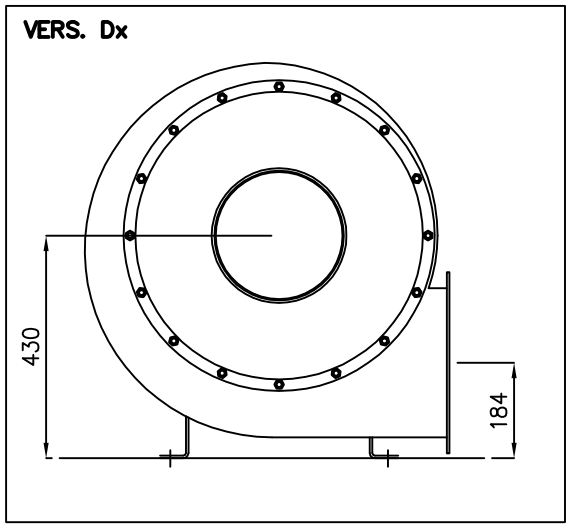

SIGNATURE	DATE
DRAW P.I. CURATOLO	27.02.18
CHECKED DGEN	
APPROVED DGEN	

PULEO
LEADING WINERY MANUFACTURER.
MARSALA – ITALY
Tel +39 0923 968284 – Fax +39 0923 968920
url: www.puleosrl.com [e]: commerciale@puleosrl.com

IN ORDER TO IMPROVE THE PRODUCTION, PULEO SRL RESERVES THE RIGHT TO INTRODUCE ANY CHANGES NECESSARY AT ANY TIME WITHOUT NOTICE.

AL FINE DI MIGLIORARE LA PRODUZIONE, LA PULEO SRL SI RISERVA IL DIRITTO DI INTRODURRE TUTTE LE MODIFICHE QUALORA NECESSARIE IN QUALSIASI OCCASIONE SENZA ALCUN OBBLIGO DI PREAVVISO.

UNIT mm	SCALE 1:15		SHEET 1/1	SIZE A4
CODE: –	TITLE: **DATASHEET STALKS ASPIRATOR MOD. "SPYRO T250"**			
CUSTOMER: –	STATUS: –			REV. 00
MODEL: **SPYRO T250**	P:18001	D:–	S:001	
DWG: T250_18001-S001_r00_270218			KG:–	
REPLACE THE: --				
REPLACED BY: --			EXPIRED:	
FILE: 18001_T250.DWG				