VOLUME VOLUME VOLUME VOLUMEN	PRESSIONE DI LAVORO WORKING PRESSURE PRESSION DE TRAVAIL PRESION DE TRABAJO	CARICO ASSIALE AXIAL LOADING CHARGEM. AXIALE CARGA AXIAL	PORTA PNEUMATICA PNEUMATIC DOOR PORTE PNEUMATIQUE PUERTA NEUMATICA	MOTORIDUTTORE GEARBOX MOTOREDUCTEUR MOTOREDUCTOR	COMPRESSORE COMPRESSOR COMPRESSEUR COMPRESOR	POMPA VUOTO VACUUM PUMP POMPE A VIDE BOMBA VACIO	VASCA MOSTO MUST TRAY BAC MOUT BANDEJA MOSTO	ATTACCO VASCA JOINT TRAY RACCORD BAC CONEXION BANDEJA	PESO A VUOTO EMPTY WEIGHT POIDS A VIDE PESO EN VACIO	OPZIONALE OPTION OPTION OPCION	H
Lt.	BAR	DN	mm	kW	kW	kW	Lt.	DN	KG	–	SU RICHIESTA ON REQUEST A PEDIDO A LA DEMAND
3100	2.0	80	500x420	1,5	3	0,85	400	50	1.500	(*)	

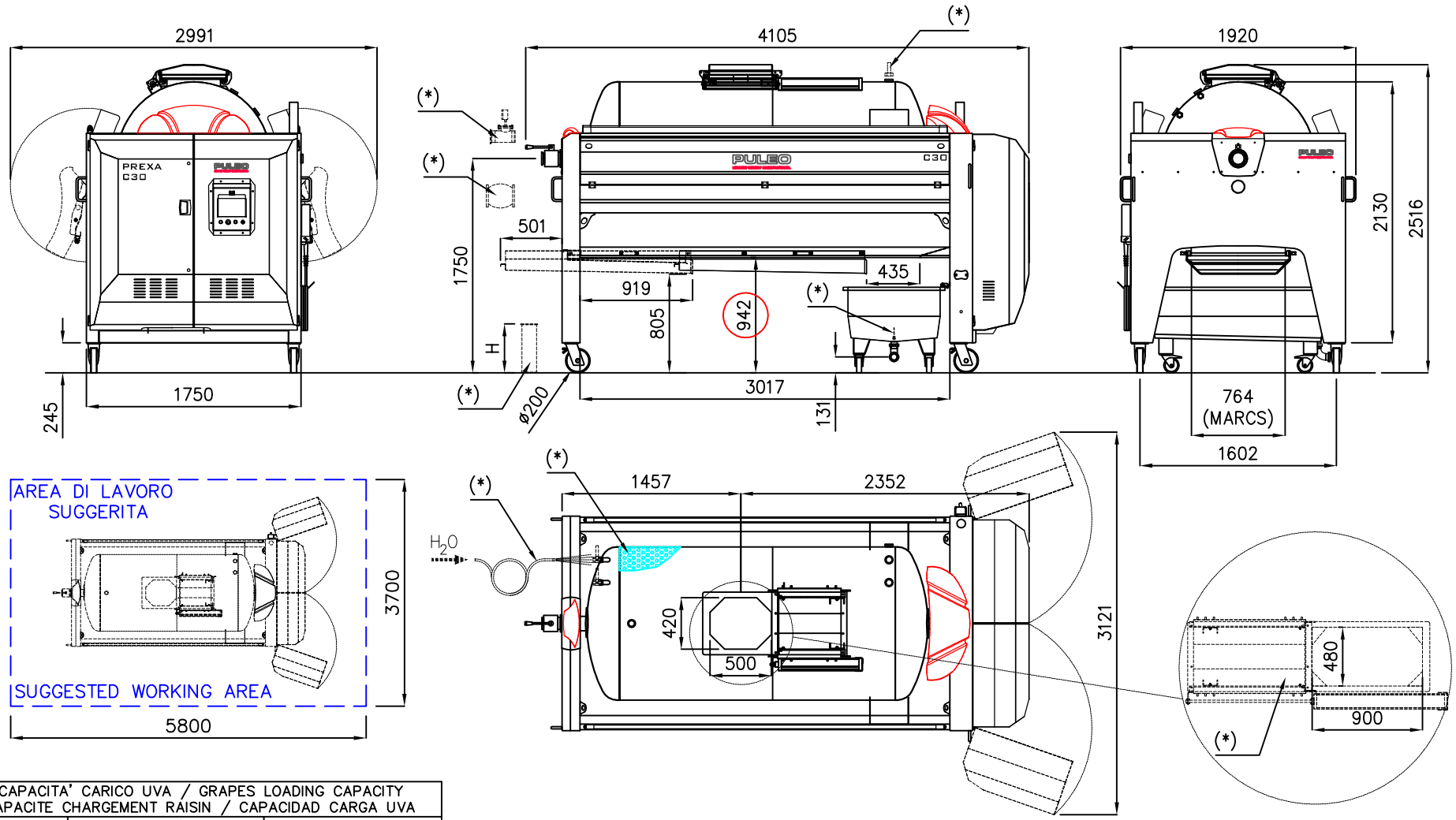

CAPACITA' CARICO UVA / GRAPES LOADING CAPACITY CAPACITE CHARGEMENT RAISIN / CAPACIDAD CARGA UVA		
INTERA WHOLE ENTIER ENTERA	DIRASPATA/PIGIATA DESTEMMED/CRUSHED EGRAPPE/FOULE DESRAPADA/ESTRUJADA	MASSA FERMENTATA FERMENTED MARCS MARCS FERMENTES ORUJOS FERMENTADOS
KG	KG	KG
1.900/2.500	5.800/7.900	8.000/11.000

I DATI SONO DA CONSIDERARSI INDICATIVI E NON IMPEGNATIVI
DATA ARE TO BE CONSIDERED INDICATIVE AND NOT BINDING
LES DONNES SONT INDICATIVES ET NOT IMPERATIVES
LOS DATOS SON A TITULO INDICATIVO Y NO EMPERATIVO

SIGNATURE	DATE
DRAW P.I. BERTOLINO	14.02.17
CHECKED DGEN	
APPROVED DGEN	

PULEO MARSALA – ITALY
LEADING WINERY MANUFACTURER.
Tel +39 0923 968284 – Fax +39 0923 968920
url: www.puleosrl.com [e]: commerciale@puleosrl.com

IN ORDER TO IMPROVE THE PRODUCTION, PULEO SRL RESERVES THE RIGHT TO INTRODUCE ANY CHANGES NECESSARY AT ANY TIME WITHOUT NOTICE.

AL FINE DI MIGLIORARE LA PRODUZIONE, LA PULEO SRL SI RISERVA IL DIRITTO DI INTRODURRE TUTTE LE MODIFICHE QUALORA NECESSARIE IN QUALSIASI OCCASIONE SENZA ALCUN OBBLIGO DI PREAVVISO.

UNIT mm | SCALE 1:50 | SHEET 1/1 | SIZE A4

CODE: – | TITLE: **DATA SHEET PREXA C30**

CUSTOMER: – | STATUS: –

MODEL: **PREXA C30** | P:22045 | D:– | S:002 | REV. 00

DWG: PREXA_C30_22045–S002_r00_140217 | KG:–

REPLACE THE: –

REPLACED BY: –– | EXPIRED:

FILE: 22045_F–C30.DWG